第１４回しばたさくらカップ　ドッジボール大会

Ｂ　ジュニアの部　決勝トーナメント

優勝	レアル∞
準優勝	Y.D.キョロちゃん
第３位	リトルモンスターズ

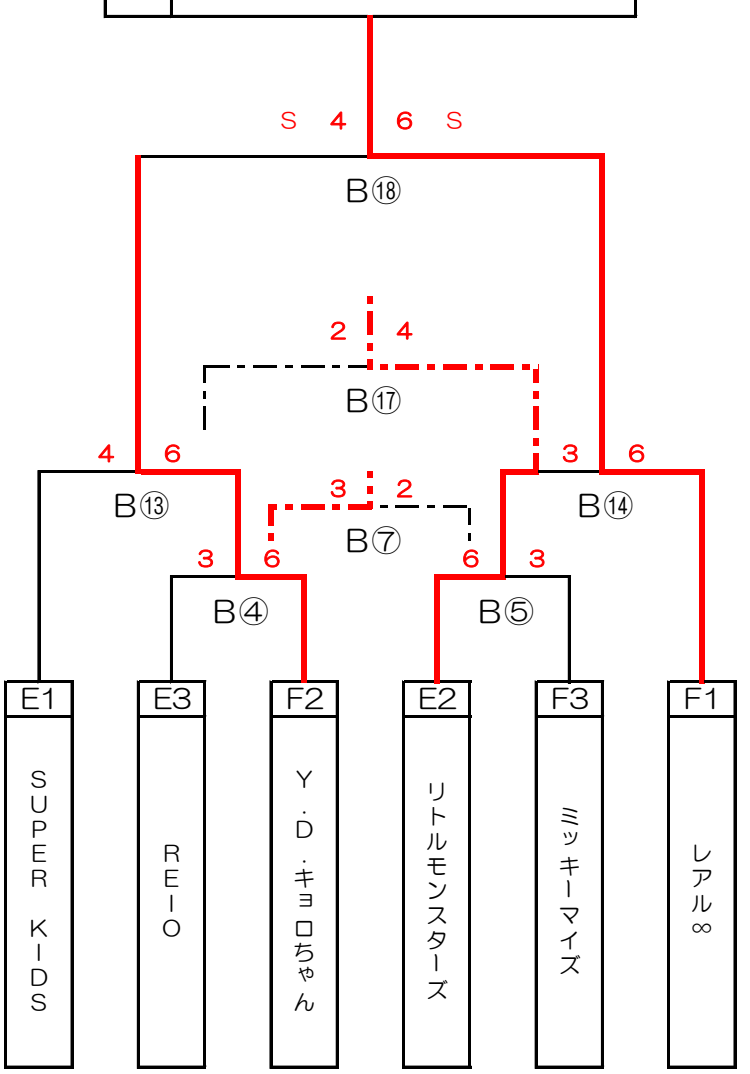

Ｃ　ドッジママの部　決勝トーナメント
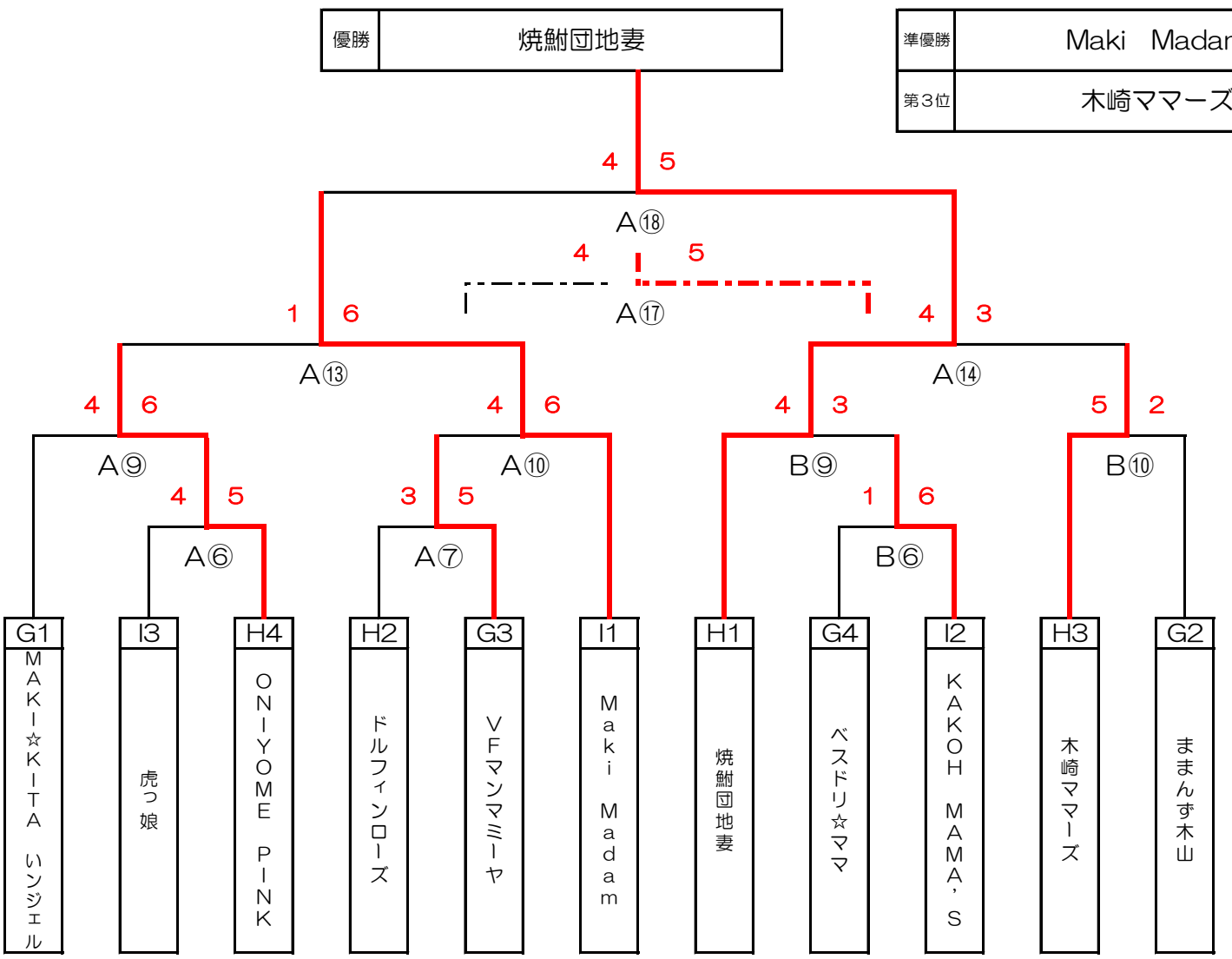
優勝	焼鮒団地妻
準優勝	Maki　Madam
第３位	木崎ママーズ